Divans d'examen

Divans hauteur fixe gamme 1810 29

Divans hauteur fixe gamme 118 30

Divans hauteur fixe gamme Fidji 32

Divans hauteur variable gamme Quest® 33

Types de selleries pour divans d'examen 35

Nuanciers selleries et piétements Promotal® 36

Notes

Divans hauteur fixe gamme 1810

1810

- Bâti acier, revêtement peinture époxy Gris Nuage
- Pieds emboîtables, époxy Gris Nuage, patins de réglage sous 2 pieds
- Dossier réglable par crémaillère
- Sellerie plate
- Revêtement en Skaï Boltaflex® anti-feu M1 avec traitement Prefixx®
  (21 coloris - consulter le nuancier Promotal®)
- Livré démonté

- Longueur totale : 1887mm
- Longueur matelas : 1279mm
- Longueur dossier : 609mm
- Capacité de charge : 135kg

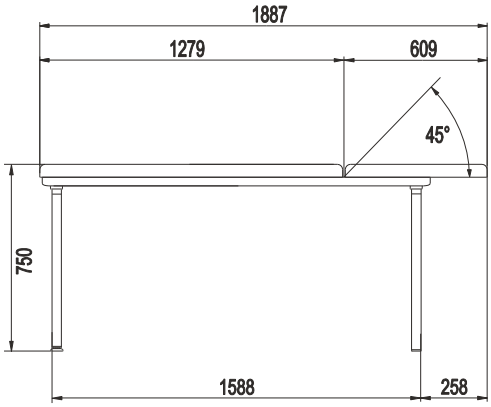

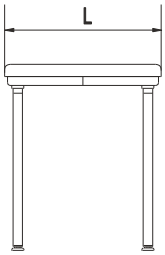

Désignation	Hauteur	Largeur	Réf.
Divan d'examen, sellerie plate, piétement acier époxy, patins	750mm	650mm	**1810**
	750mm	750mm	**1811**

ACCESSOIRES	
Porte-rouleau papier pour divans 1810 1811, diam. 200mm, 500mm max (L)	**167-10**
Nettoyant, détachant et dégraissant pour sellerie	**DIA.FLASH**

Divans hauteur fixe gamme 118/4118

118-10B75

4118-10P75

- Bâti entièrement soudé
- Piétement inox ou époxy Gris Nuage, patins de réglage sous 2 pieds
- Dossier réglable par vérin à gaz ; commande bilatérale
- Revêtement en Skaï Boltaflex® anti-feu M1 avec traitement Prefixx® (21 coloris - consulter le nuancier Promotal®)
- Porte-rouleau papier sous dossier (pour rouleau diamètre 200mm, largeur max.500mm)

- Longueur totale : 2000mm
- Longueur matelas : 1300mm
- Longueur dossier : 600mm
- Capacité de charge : 200kg

Désignation	Hauteur	Largeur	Réf.
Divan 118, sellerie plate, piétement inox	820mm	650mm	**118-10P65**
	820mm	750mm	**118-10P75**
	650mm	650mm	**118-20P65**
	650mm	750mm	**118-20P75**
Divan 118, sellerie bourrelets latéraux, piétement inox	820mm	650mm	**118-10B65**
	820mm	750mm	**118-10B75**
	650mm	650mm	**118-20B65**
	650mm	750mm	**118-20B75**
Divan 118, sellerie anatomique, piétement inox	820mm	730mm	**118-10A73**
	650mm	730mm	**118-20A73**
Divan 4118, sellerie plate, piétement époxy Gris Nuage	820mm	650mm	**4118-10P65**
	820mm	750mm	**4118-10P75**
	650mm	650mm	**4118-20P65**
	650mm	750mm	**4118-20P75**
Divan 4118, sellerie bourrelets latéraux, piétement époxy Gris Nuage	820mm	650mm	**4118-10B65**
	820mm	750mm	**4118-10B75**
	650mm	650mm	**4118-20B65**
	650mm	750mm	**4118-20B75**
Divan 4118, sellerie anatomique, piétement époxy Gris Nuage	820mm	730mm	**4118-10A73**
	650mm	730mm	**4118-20A73**

PROTECTIONS	
Protection sellerie plate 650mm divans 118 4118 Fidji Quest®, PVC transparent, 1pc Attention : incompatible avec les selleries antérieures à 2017	**600150-65c**
Protection sellerie plate 750mm divans 118 4118 Fidji Quest®, PVC transparent, 1pc Attention : Incompatible avec les selleries antérieures à 2017	**600150-75c**
Nettoyant, détachant et dégraissant pour sellerie	**DIA.FLASH**

ACCESSOIRES	
Etaux pour étriers 850 pour divans 118 4118 Fidji Quest®, 2 pcs	**166**
Etriers pour divans 118 4118 Fidji Quest®, inox, diam 16mm, 2 pcs - *nécessite les étaux pour étriers 166*	**850**

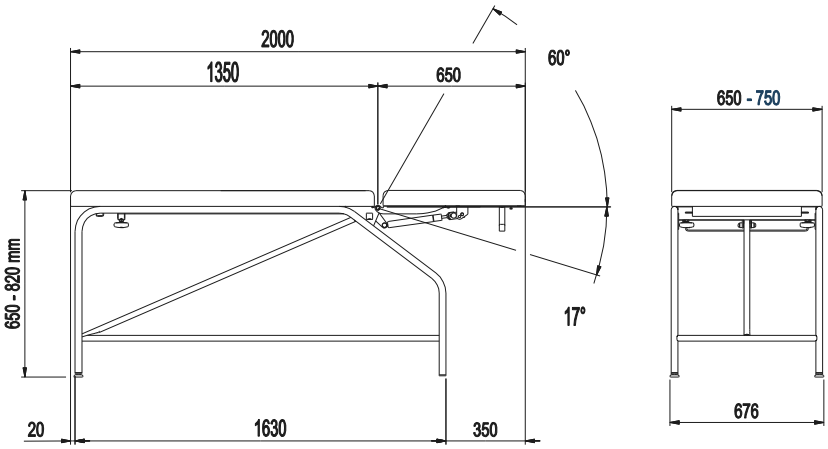

Divans hauteur fixe gamme Fidji

Fidji 10110-10P65

Fidji 10110-10A73

- Bâti acier, revêtement peinture époxy Gris Nuage, patins de réglage sous 4 pieds
- Dossier réglable par vérin à gaz
- Revêtement en Skaï Boltaflex® anti-feu M1 avec traitement Prefixx® (21 coloris - consulter le nuancier Promotal®)
- Porte-rouleau papier sous dossier (pour rouleau diamètre 200mm, largeur max.500mm)

- Longueur totale : 2000mm
- Longueur matelas : 1300mm
- Longueur dossier : 600mm
- Capacité de charge : 200kg

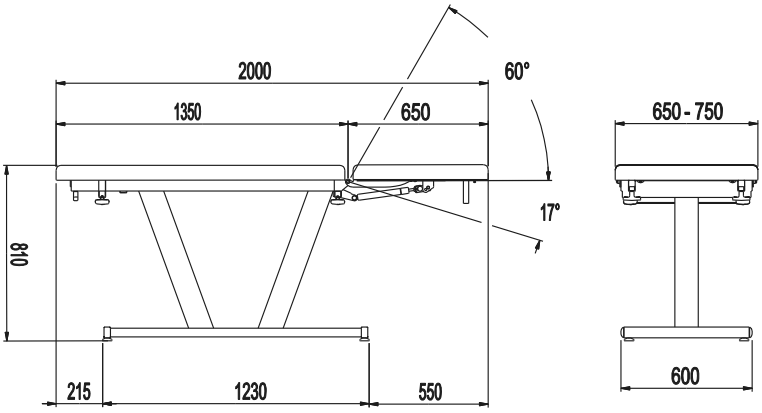

Désignation	Hauteur	Largeur	Réf.
Divan d'examen Fidji, sellerie plate	830mm	650mm	**10110-10P65**
	830mm	750mm	**10110-10P75**
Divan d'examen Fidji, sellerie bourrelets latéraux	830mm	650mm	**10110-10B65**
	830mm	750mm	**10110-10B75**
Divan d'examen Fidji, sellerie anatomique	830mm	730mm	**10110-10A73**

PROTECTIONS	
Protection sellerie plate 650mm divans 118 4118 Fidji Quest®, PVC transparent, 1pc Attention : incompatible avec les selleries antérieures à 2017	**600150-65c**
Protection sellerie plate 750mm divans 118 4118 Fidji Quest®, PVC transparent, 1pc Attention : Incompatible avec les selleries antérieures à 2017	**600150-75c**
Nettoyant, détachant et dégraissant pour sellerie	**DIA.FLASH**

ACCESSOIRES	
Etaux pour étriers 850 pour divans 118 4118 Fidji Quest®, 2 pcs	**166**
Etriers pour divans 118 4118 Fidji Quest®, inox, diam 16mm, 2 pcs - *nécessite les étaux pour étriers 166*	**850**

Divans hauteur variable gamme Quest®

Quest® 2050-30A73

- Bâti acier, revêtement peinture époxy Gris Nuage ; patins de réglage sous piétement ou roulettes système Block'n Roll® - le système Block'n Roll® permet de passer d'un simple coup de pédale des roulettes aux patins et vice versa
- Compatible avec un lève-malade, dégagement au sol de 120mm
- Hauteur variable par vérin électrique de 540 à 940mm
- Commande manuelle (ou par pédale électrique en option)
- Dossier réglable par vérin à gaz (commande bilatérale) ou vérin électrique
- Revêtement en Skaï Boltaflex® anti-feu M1 avec traitement Prefixx® (21 coloris - consulter le nuancier Promotal®)
- Porte-rouleau papier sous dossier (pour rouleau diamètre 200mm, largeur max.500mm)

- Largeur sellerie : 650 ou 750mm
- Longueur totale : 2004mm
- Longueur matelas : 1335mm
- Longueur dossier : 625mm
- Capacité de charge : 200kg

Système Block'n Roll®

Protection pour sellerie plate

MOBILIER et AGENCEMENT

Réf. Quest®	Patins	Block'n Roll®	Proclive-Déclive	Dossier à gaz	Dossier électrique
2050-10	●			●	
2050-15		●		●	
2050-20	●		●	●	
2050-30		●	●	●	
2050-50		●	●		●

Modèle	Désignation	Largeur	Réf.
2050-10	Divan Quest®, sellerie plate	650mm	**2050-10P65**
		750mm	**2050-10P75**
	Divan Quest®, sellerie bourrelets latéraux	650mm	**2050-10B65**
		750mm	**2050-10B75**
	Divan Quest®, sellerie anatomique	730mm	**2050-10A73**
2050-15	Divan Quest®, sellerie plate	650mm	**2050-15P65**
		750mm	**2050-15P75**
	Divan Quest®, sellerie bourrelets latéraux	650mm	**2050-15B65**
		750mm	**2050-15B75**
	Divan Quest®, sellerie anatomique	730mm	**2050-15A73**
2050-20	Divan Quest®, sellerie plate	650mm	**2050-20P65**
		750mm	**2050-20P75**
	Divan Quest®, sellerie bourrelets latéraux	650mm	**2050-20B65**
		750mm	**2050-20B75**
	Divan Quest®, sellerie anatomique	730mm	**2050-20A73**
2050-30	Divan Quest®, sellerie plate	650mm	**2050-30P65**
		750mm	**2050-30P75**
	Divan Quest®, sellerie bourrelets latéraux	650mm	**2050-30B65**
		750mm	**2050-30B75**
	Divan Quest®, sellerie anatomique	730mm	**2050-30A73**
2050-50	Divan Quest®, sellerie plate	650mm	**2050-50P65**
		750mm	**2050-50P75**
	Divan Quest®, sellerie bourrelets latéraux	650mm	**2050-50B65**
		750mm	**2050-50B75**
	Divan Quest®, sellerie anatomique	730mm	**2050-50A73**

PROTECTIONS	
Protection sellerie plate 650mm divans 118 4118 Fidji Quest®, PVC transparent, 1pc Attention : incompatible avec les selleries antérieures à 2017	**600150-65c**
Protection sellerie plate 750mm divans 118 4118 Fidji Quest®, PVC transparent, 1pc Attention : Incompatible avec les selleries antérieures à 2017	**600150-75c**
Nettoyant, détachant et dégraissant pour sellerie	**DIA.FLASH**

ACCESSOIRES	
Etaux pour étriers 850 pour divans 118 4118 Fidji Quest®, 2 pcs	**166**
Etriers pour divans 118 4118 Fidji Quest®, inox, diam 16mm, 2 pcs - *nécessite les étaux pour étriers 166*	**850**
Porte-rouleau papier divan Quest® avec sellerie plate, côté tête, réglable 350-800mm	**2056-02**
Pédale électrique pour divan Quest® (élévation)	**2051-10**
Pédale électrique pour divan Quest® (élévation, proclive et déclive)	**2051-21**
Pédale électrique pour divan Quest® (élévation, proclive et déclive, dossier)	**2051-31**

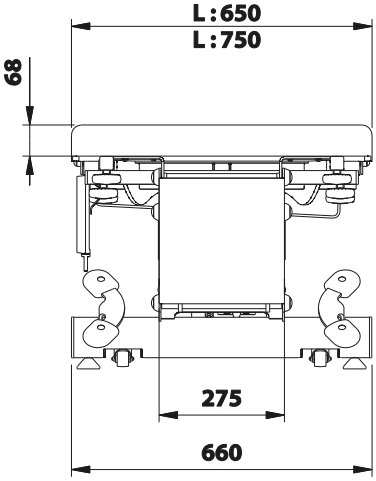

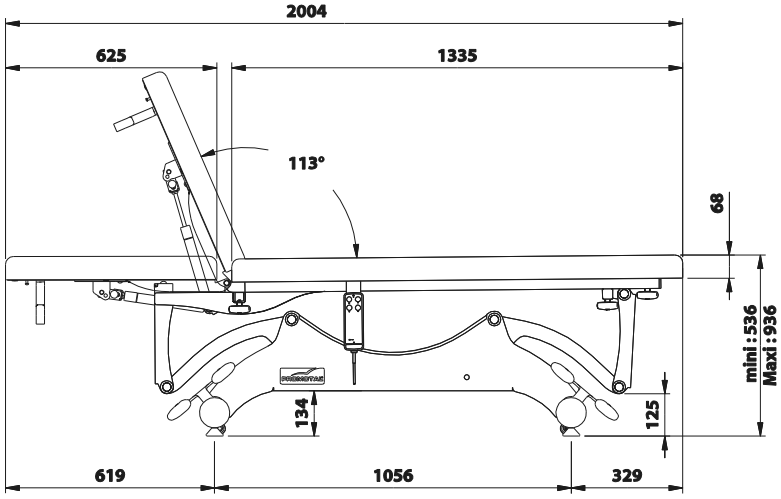

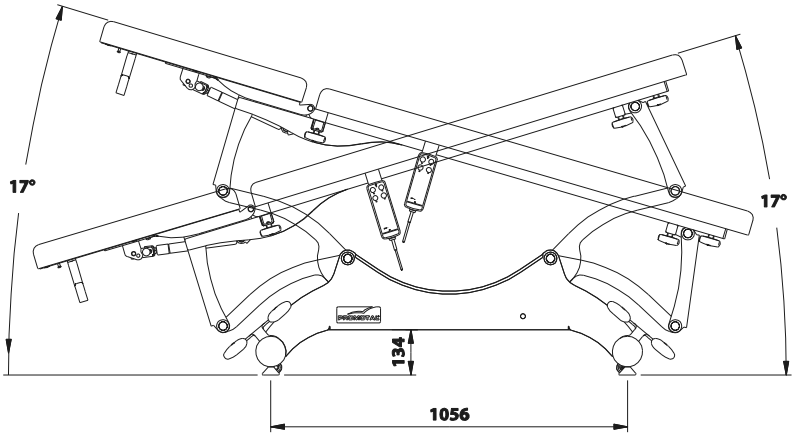

Types de sellerie pour divans d'examen

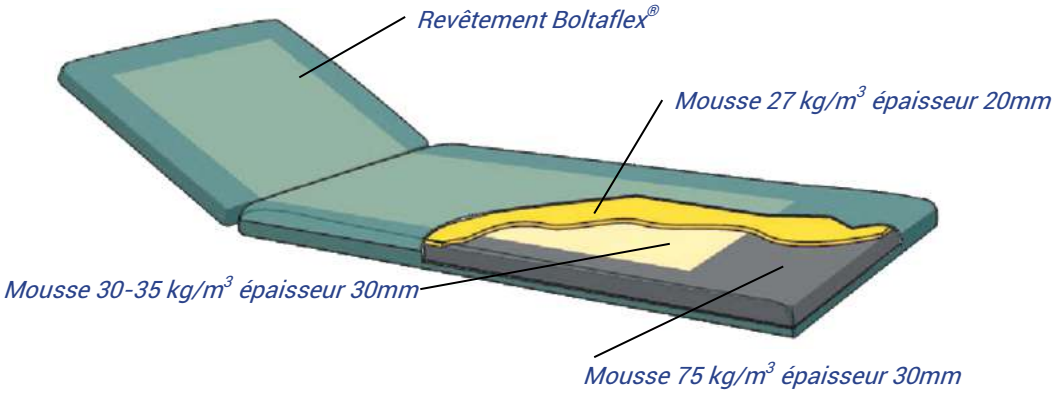

Sellerie plate

Sellerie à bourrelets latéraux

Sellerie anatomique

MOBILIER et AGENCEMENT

Nuancier des selleries Promotal®

Utilisé sur tous les divans d'examen Promotal®, le Skaï Boltaflex® classé anti-feu M1 avec traitement de finition protecteur breveté Prefixx® bénéficie d'une résistance exceptionnelle à l'usure et aux taches telles que stylo bille, rouge à lèvres, etc. qui s'effaceront à l'aide d'un détergent ou d'un solvant, selon les instructions (nous consulter).

Raisin (Grape)	Lilas (Lilac)	Rouge (Tomato)	Marine (Royal Blue)	Bleu (Bright Blue)
Cottage (Hunter Green)	Obscure (Black)	Jaune (Lemon Peel)	Cedrat (Citrus)	Gris Souris (Cadet)
Etain (Grey)	Bonbon (Lox)	Blanc (Snow White)	Ciel (Light Blue)	Vert d'eau (Light Teal)
Lagon (Phoenician)	Chocolate (Oak Brown)	Naturel (Saddle Tan)		

Coloris avec supplément :

Persimmon	Slate	Cerulean

Nuancier des piétements Promotal®

Gris Nuage (Gris Texturé 7035)

Le nom du coloris correspondant dans le nuancier bioleader® est affiché entre parenthèses.

Astuce

Pour l'entretien de votre mobilier, bioleader® recommande de nettoyer régulièrement votre sellerie avec une éponge et de l'eau savonneuse. Pour éliminer les taches difficiles utilisez DIA.FLASH qui combine les propriétés d'un nettoyant, d'un détachant et d'un dégraissant. Grâce à sa formule révolutionnaire, DIA.FLASH permet d'éliminer les taches les plus tenaces.

Attention : selon le type de papier, le paramétrage de votre imprimante ou de votre écran, les coloris peuvent varier.